# Bedienungsanleitung für den sicheren Einsatz von vertikalen Blechgreifern

CE

## Blechgreifer sicher nutzen:

Stellen Sie sicher, dass der Blechgreifer die richtige Größe hat, für die Dicke des Bleches, die Sie beabsichtigen zu heben.

Platzieren Sie den Blechgreifer an der richtigen Stelle an dem Blech, um einen zentralen Hub zu gewährleisten.

Setzen Sie den Blechgreifer vollständig auf das Blech.

Verwenden Sie keine Verpackung zwischen dem Blech und dem Blechgreifer.

Stellen Sie sicher, dass der Blechgreifer nicht in einem Winkel zu der Kante des Bleches verwendet wird.

Immer nur ein Blech anheben.

Heben Sie keine Bleche, die schwerer sind als die Kapazität des Blechgreifers.

Stellen Sie sicher, dass der Blechgreifer vollständig verriegelt ist, bevor Sie das Blech anheben.

Achten Sie darauf, dass das Blech vor dem Aufmachen des Blechgreifers abgesichert ist.

## Alljährliche Inspektion und Wartung:

Achten Sie darauf, dass der Blechgreifer sauber gehalten wird und bewegliche Teile regelmäßig geölt werden.

Überprüfen Sie den Blechgreifer regelmäßig auf Verschleiß, Beschädigung, Verformung, Risse, verbogene Stifte, abgenutzte Einspannbacken und andere Mängel, die eine Gefahr darstellen können.

Wenn einer der oben genannten Mängel gefunden wird, muss das Gerät sofort seinem Dienst entnommen werden und zu einer sachkundigen Person gebracht werden.

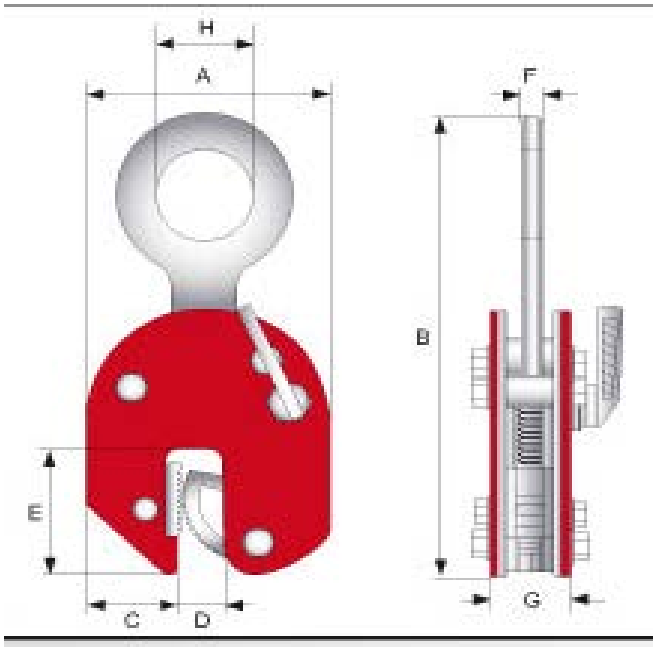


| Artikel-Nr. | 2050510BG05 | 2050510BG10 | 2050510BG20 | 2050510BG30 | 2050510BG50 |
|---|---|---|---|---|---|
| Tragfähigkeit / kg | 500 | 1000 | 2000 | 3000 | 5000 |
| Greifbereich / mm | 0-15 | 0-20 | 0-25 | 0-30 | 0-50 |
| A / mm | 103 | 138 | 164 | 193 | 240 |
| B / mm | 212 | 294 | 370 | 418 | 450 |
| C / mm | 34,5 | 51 | 59 | 56 | 65 |
| D / mm | 15 | 20 | 25 | 30 | 50 |
| E / mm | 43 | 63 | 76 | 85 | 90 |
| F / mm | 10 | 12 | 16 | 20 | 22 |
| G / mm | 36 | 50 | 52 | 78 | 88 |
| H / mm | 30 | 48 | 68 | 74 | 80 |
| Gewicht / kg | 2 | 4,8 | 6,5 | 15 | 23 |

**Bitte beachten: Unsere Geräte sind nur für den Innenbereich geeignet**

# EG-Konformitätserklärung
im Sinne der EG-Maschinenrichtlinie 2006/42/EG

Hiermit erklären wir, dass

## Blechgreifer

Type 2050510BG05
Type 2050510BG10
Type 2050510BG20
Type 2050510BG30
Type 2050510BG50

in der gelieferten Ausführung folgenden einschlägigen Bestimmungen entspricht:

**EG-Maschinenrichtlinie 2006/42/EG**

Januar 2020 _____
(Datum/Unterschrift/Firma)

Schefer Mietstapler GmbH
Winterbruckenweg 36
86316 Friedberg-Derching

Für Komplettierung, Montage und Inbetriebnahme gem. Betriebsanleitung zeichnet verantwortlich:

Ort: ..... Datum: .....

Verantwortlicher: ..... Firma: .....