ELEKTROHUBWAGEN
EHW 20 ECO PLUS MIT WAAGE

Multifunktionsgriff (Vorderseite)

Multifunktionsgriff (Rückseite)

Überragende Wendigkeit bei höchster Leistung – der EHW 20 Eco Plus mit Waage ist durch seine kompakte Bauform und den leistungsstarken Elektromotoren die perfekte Lösung bei beengten Raumverhältnissen.

Die geringe Gesamtbreite von nur 570 mm erleichtert in engen Bereichen - wie z. B. in schmalen Lagergängen, oder auf LKW-Laderäumen - die Fahrbarkeit des Eco Plus mit Waage enorm im betrieblichen Alltag. Dabei profitiert die hohe Lenkfreudigkeit vom Upright-Modus, welcher durch die vertikale Positionierung der Deichsel ein bequemes Verfahren des Hubwagens ermöglicht. Die intergrierte Waage hilft beim Kommissionieren von Gütern, dem Warenversand und in der Produktion. Wenn es um präzises Wiegen und kraftvolles Transportieren von Lasten bis 2,0 t geht, macht der EHW 20 Eco Plus mit Waage seinen Namen zum Programm.

Mit dem externen 48V/6A Ladegerät beträgt die Dauer eines Ladevorgangs ca. 3 Stunden. Der Antriebs- sowie derHubmotor mit einer Leistung von 850 bzw. 600 Watt zeigen sich nahe zu wartungsfrei und machen den EHW Eco Plus überall dort zum wahren Kraftpaket, wo eine hohe logistische Leistungsbereitschaft gefordert wird.

UPRIGHT-MODUS

Der EHW Eco Plus kann auch im "aufrechten Modus" fahren, d.h. er kann mit der Deichsel in vertikaler Position verfahren werden. Dies geschieht indem Sie die Taste mit dem Schildkröten-Symbol dauerhaft gedrückt halten und danach den Fahrschalter bewegen. Besonders praktisch in engen Räumen, z.B. in Aufzügen, Lastkraftwagen usw.

Schildkrötenmodus:
Die Schildkrötentaste drücken - im Display erscheint das Schildkrötensymbol. Dann die Deichsel in Fahrposition bringen und den Fahrschalter betätigen. Wird die Schildkrötentaste nochmals gedrückt, fährt der EHW Eco Plus in seiner normalen Geschwindigkeit.

ELEKTROHUBWAGEN
FUNKTION DER INTEGRIERTEN WAAGE

Funktionstasten

Werden die großen Funktionstasten gedrückt, so ist ein Klick-Impuls spürbar. Sogar beim Tragen von Handschuhen, ist der Anwender anhand dieses Impulses sicher, dass die Taste ordnungsgemäß bedient wurde.

Display

Das hochwertige Display mit einer Ziffernhöhe von 40 mm kann vom Anwender aus nahezu jedem Blickwinkel abgelesen werden. Auch bei dunklen Lichtverhältnissen gut lesbar.

Hohe Präzision

(+/- 0,1 %) Vier in den Gabeln eingebaute Wiegezellen sorgen auch bei ungünstigen Lastenlagen oder Bodenverhältnissen für ein präzises Wiegen.

Genauigkeit

Gewichtanzeige ab 0 kg
Last in 0,5 kg Schritten

Summenfunktion

Addiert das Gewicht mehrerer Paletten zu einem Gesamtgewicht. Wird weiteres Gewicht hinzugefügt, zeigt das Display das neue Gesamtgewicht, sowie die Anzahl des bereits gewogenen Stückgutes an.

Beleuchtung

Durch drücken der Taste wird die Hintergrundbeleutung aktiviert.

IP65 Norm

Hohe Betriebs- und Funktionssicherheit, geprüft nach IP65 Norm.

Tara

Null-Stellung für Summenfunktion und für Brutto-Netto Wiegung

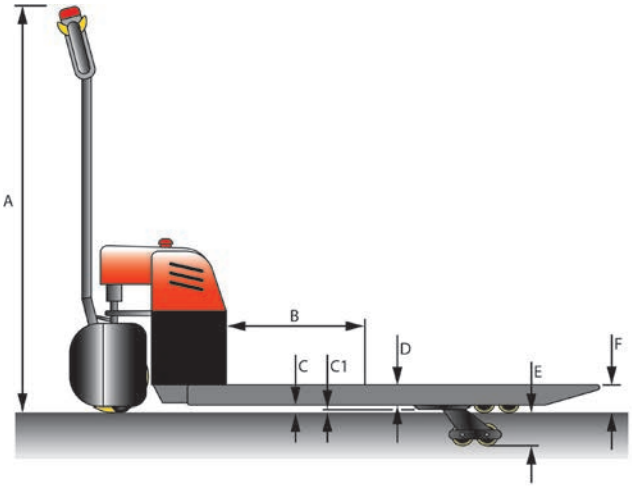

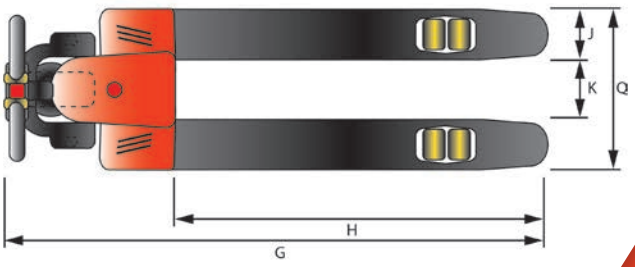

Artikel		1103045EHW20W
Tragfähigkeit, kg		2000
Lastschwerpunkt, mm	B	600
Einschlagwinkel Deichsel,°		90
Radabstand vorne/hinten, mm		1220
Gewicht (mit Batterie), kg		170
Gabelbreite, mm	J	180
Gabellänge, mm	H	1150
Gabeldicke, mm	D	60
Antriebsrad, X, mm		190x70 P
Gabelrollen Y, mm		80x70 P
Räderanzahl		1X, 4Y
Hub, mm	E	95
Gabelweite, mm	K	210
Deichselhöhe, mm	A	1220
Gabelhöhe min., mm	F	85
Gesamtlänge, mm	G	1630
Gesamtbreite, mm		570
Gabeltragbreite, mm	Q	570
Bodenfreiheit, mm	C	25
Gangbreite mit Europalette, mm		1700
Wenderadius, mm		1350
Geschwindigkeit, beladen, km/h		4,5
Steigfähigkeit beladen, %		6
Bremse		elektromagnetisch
Antriebsmotor, kw		0,85
Hubmotor, kw		0,6
Batterie, V/Ah		48/15 Lithium Ionen
Batteriegewicht +/- 5%, kg		6
Ladegerät, V/Ah		48/6

P=Polyurethan G=Gummi N=Nylon