ELEKTROSCHLEPPER
ES PRIMUS

Der leistungsstarke Elektroschlepper ES Primus ist für das einfache und schnelle Rangieren, sowie Befördern von schweren, rollenden Lasten ausgelegt.
Dank seines starken Antriebsmotors mit 1500 W lassen sich z. B. Bootsanhänger oder andere größere PKW-Anhänger mit einem maximalen Gesamtgewicht von 3000 kg ohne Probleme mit 3 – 6 km/h bewegen. Ausgerüstet mit drei wartungsfreien 12V/55Ah Batterien ermöglicht der Elektroschlepper ES Primus kontinuierliche Arbeitszeiten von bis zu 6 Stunden. Mittels externem 36V/8Ah Ladegerät können die Batterien in 7 Stunden wieder vollständig aufgeladen werden. Auch auf unebenem und losem Untergrund ist das Manövrieren von schweren Anhängern durch die großen, profilierten Luftreifen problemlos möglich. So wird der ES Primus in vielen Branchen zum perfekt geeigneten Hilfsmittel für kräfteschonendes Bewegen von schweren Lasten. Serienmäßig wird der Elektroschlepper ES Primus mit Batterieladeanzeige, Schlüsselschalter, Geschwindigkeitsschalter, Not-Aus-Schalter, Sicherheitsleuchte, sowie mit einer variablen Kugelkopf-/Bolzenkupplung geliefert.

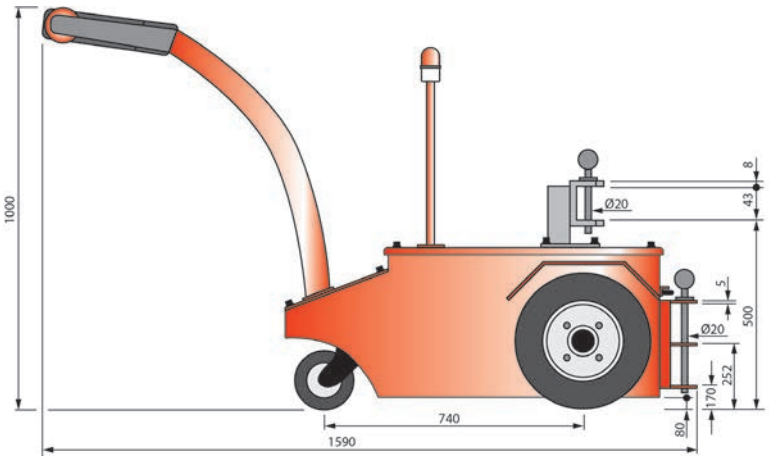

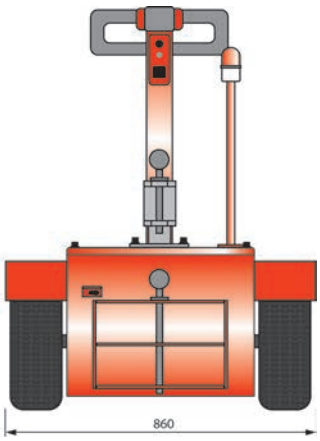

Artikel	1105040ES30
Ziehen/Schieben kg	3000
Gesamtlänge max., mm	1550
Gesamtbreite, mm	840
Geschwindigkeit beladen, km/h	3 - 5
Antriebsrad luftbereift, mm	2x 400 x 130
Lenkrad, mm	260 x 85
Deichselhöhe max., mm	970
Höhe Lastaufnahmepunkt min., mm	400
Höhe Lastaufnahmepunkt max., mm	600
Batterie, V/Ah	3x 12/55
Stützlast min./max., kg ❶ oben	30/300
❷ hinten	30/75
Gewicht, kg	262

P=Polyurethan G=Gummi N=Nylon

Anwenderfoto