# Betriebsanleitung für Wandseilwinde KWW ECO

CE

**Artikelnummer**
**2012521KWW045; 2012521KWW100**

Schefer Mietstapler GmbH, Winterbruckenweg 36, D-86316 Friedberg-Derching
Tel. +49 (0)821 567490, Fax: +49 (0)821 567493320, www.schefer-deutschland.de

8/2019

# Betriebsanleitung für Wandseilwinde KWW ECO

## Vor der Verwendung:

-Bringen Sie die Winde in eine feste und sichere Position

-Verwenden Sie nur Seile, die auf dem Typenschild empfohlen werden. Beachten Sie die Wicklung, diese ist durch einen Pfeil gekennzeichnet.

-Die Winde darf nicht gelöst werden, solange Sie beladen ist.

-Die Mindestlänge auf der Seiltrommel muss 3 Wicklungen betragen.

-Die Zahnräder müssen regelmäßig geschmiert werden.

## Sicherheitshinweis:

-Heben Sie nicht mehr als die auf dem Typenschild angegebene Nennlast.

-Niemals die Seilwinde komplett abwickeln (min. 3 mal muss das Seil um die Trommel gewickelt sein)

-Nicht seitwärts ziehen, das Seil nicht schwingen, die Winde nicht benutzen wenn jemand unterhalb der Last steht.

-Verwenden Sie keine beschädigten oder verbundenen Seile

-Verwenden Sie keine Haken ohne Sicherheitsverriegelung, die größer als die angegebene Tragfähigkeit, beschädigt oder abgeschliffen sind

-Keine Gegenstände in die beweglichen Teile einführen

-Nichts am Gerät verändern solange es unter Last steht

-Das Gerät nicht motorisieren

-Verwenden Sie das Seil nicht als Schlinge

## Gesetzliche, obligatorische Kontrollen durch den Benutzer

Das Gerät wurde entwickelt um folgenden Tests standzuhalten

-dynamische Druckprüfung an Koeffizient 1,1

-statischer Nachweis an Koeffizient 1,5

-Regelmäßige Wartung, Überprüfung ist min. einmal jährlich erforderlich (UVV-Prüfung)

-Überprüfen Sie den Verschleiß der Bremsbeläge regelmäßig

## Außerbetriebnahme

Wenn das Gerät beschädigt oder stark abgeschliffen ist und ein Risiko darstellen könnte, ist der Benutzer dazu verpflichtet, das Gerät aus dem Dienst zunehmen. Falls notwendig bitte zerlegen.

**Bitte beachten: Unsere Geräte sind nur für den Innenbereich geeignet**

Schefer Mietstapler GmbH, Winterbruckenweg 36, D-86316 Friedberg-Derching
Tel. +49 (0)821 567490, Fax: +49 (0)821 567493320, www.schefer-deutschland.de

# Betriebsanleitung für Wandseilwinde KWW ECO

## Technische Daten:

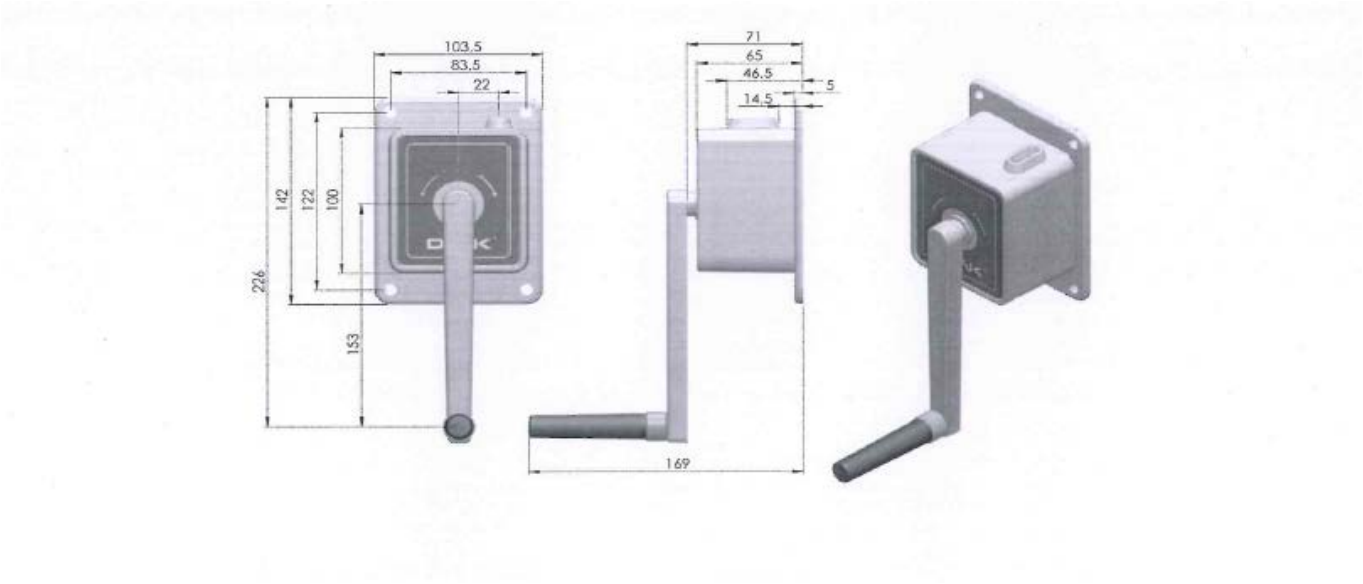


| Artikel | 2012521KWW045 | 2012521KWW100 |
|---|---|---|
| Tragfähigkeit, 1 Lage/kg | 45 | 100 |
| Tragfähigkeit, oberste Lage/kg | 22 | 43 |
| Seilaufnahme, m | 12 | 8 |
| Lagenzahl, max. | 9 | 7 |
| Für Seildurchmesser, mm | 2 | 3 |
| Kurbelkraft, N | 80 | 60 |
| Hub je Kurbelumdrehung, mm | 96 | 38 |
| Lochabstand, mm | 83,5x122 | 83,5x178 |
| Loch, ø mm | 8 | 9 |
| Gewicht, kg | 1 | 2,1 |

Schefer Mietstapler GmbH, Winterbruckenweg 36, D-86316 Friedberg-Derching
Tel. +49 (0)821 567490, Fax: +49 (0)821 567493320, www.schefer-deutschland.de

# EG-Konformitätserklärung

im Sinne der EG-Maschinenrichtlinie 2006/42/EG

Hiermit erklären wir, dass

Wandseilwinde KWW Eco

2012521KWW045; 2012521KWW100

zum teilweisen Heben und Senken von Lasten auf ebenem, befestigtem Boden in der gelieferten Ausführung folgenden einschlägigen Bestimmungen entspricht:

**EG-Maschinenrichtlinie 2006/42/EG**

Angewendete nationale Normen und technische Spezifikationen, insbesondere **BGV D8**

Januar 2020 _____.
(Datum/Unterschrift/Firmenstempel)

Schefer Mietstapler GmbH
Winterbruckenweg.36
86316 Friedberg-Derching

Für Komplettierung, Montage und Inbetriebnahme gem. Betriebsanleitung zeichnet verantwortlich:

Ort: ..... Datum: .....

Verantwortlicher: ..... Firma: .....